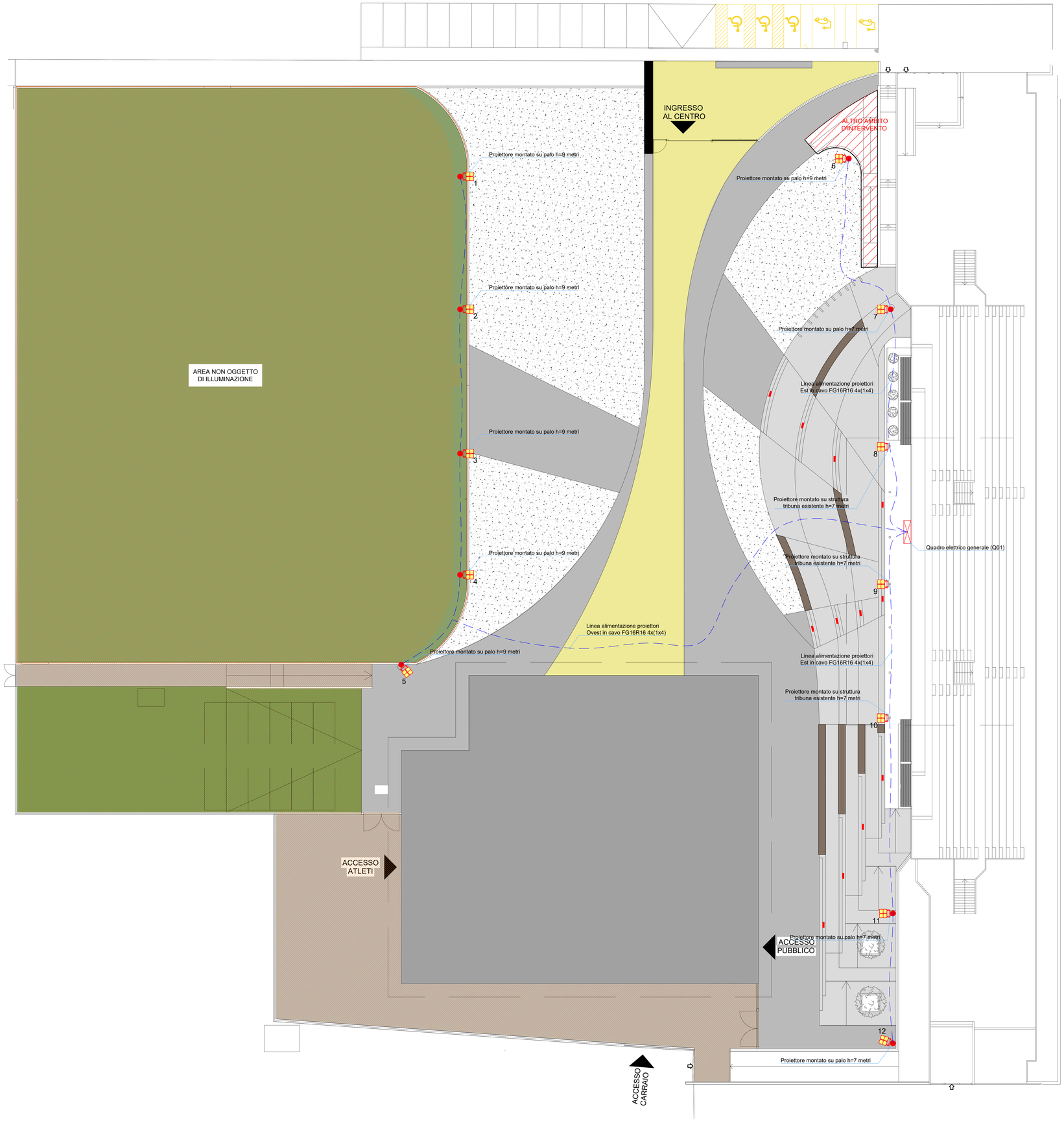

LEGENDA CORPI ILLUMINANTI:

THORN - Areaflood Pro (Art. 96644850)
LED, 9410lm, 4000K, 77W
driver elettronico DALI incluso, 220V, IP66,
montaggio su palo
N° 12 pz

SIMES - WALKER (Art. S.6320W)
LED, 346lm, 3000K, 13,5W
driver incluso, 220V, IP65,
montaggio a incasso
N° 12 pz

PARTICOLARE: MONTAGGIO PROIETTORI SU STRUTTURA TRIBUNA ESISTENTE

Non in scala

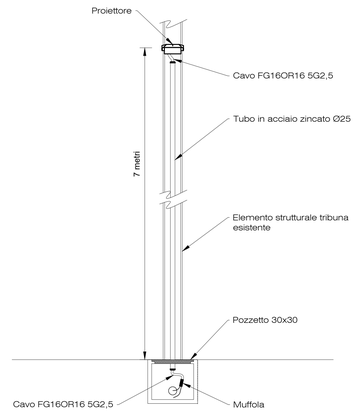

PARTICOLARE: MONTAGGIO PROIETTORE SU PALO

Non in scala

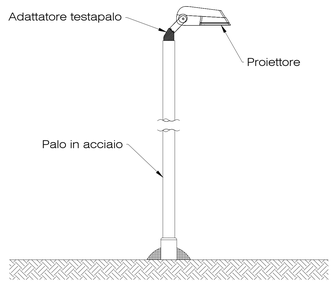

PARTICOLARE: INGRESSO CAVI NEL PALO

Non in scala

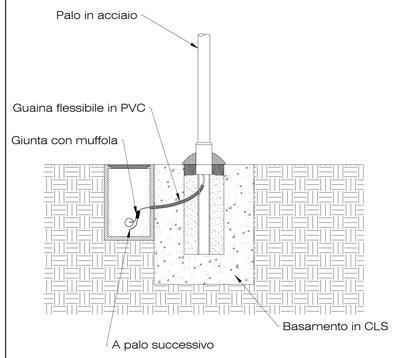

SCHEMA A BLOCCHI ENERGIA

Non in scala

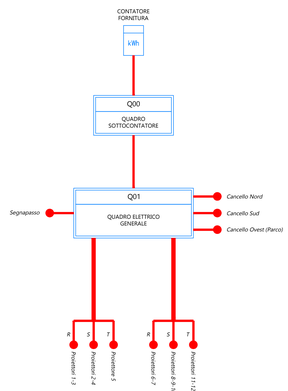

PROTOCOLLO:	COMUNE: CLUSONE (BG)
	COMMITTENTE: COMUNE DI CLUSONE (BG) Piazza Sant'Andrea, 1 - 24023 - Clusone (BG)
	DENOMINAZIONE: **SISTEMAZIONE AREA ESTERNA "NUOVA STRUTTURA SPORTIVA POLIVALENTE DEL CENTRO SPORTIVO COMUNALE DI VIA DON BEPO VAVASSORI" CUP G99B17000060004**

COMUNE DI CLUSONE

FASE: **DEFINITIVO-ESECUTIVO**	PROGETTO: **IMPIANTI ELETTRICI**
ELABORATO: IE_DIS03	OGGETTO: **SITUAZIONE DI PROGETTO** LAYOUT ILLUMINAZIONE AREA ESTERNA 1:150
FILE: T544_IE.dwg	

CODICE PROGETTO:	T544/2018	REDATTO: MF	CONTROLLATO: FC	APPROVATO: GV
REVISIONE:	DATA:	DESCRIZIONE REVISIONE:		
Rev.00	Ottobre 2018	EMISSIONE		

PROGETTISTA ARCHITETTONICO:
tekn&co s.r.l. - Studio38 Architettura -
Arch. Federica Masoni

PROGETTISTA STRUTTURALE:
tekn&co s.r.l.

PROGETTISTA IMPIANTI MECCANICI:

PROGETTISTA IMPIANTI ELETTRICI:
tekn&co s.r.l.

COORDINATORE IN FASE DI PROGETTAZIONE:
tekn&co s.r.l.

PRESTAZIONI SPECIALISTICHE:

INGEGNERIA ■ ARCHITETTURA ■ SERVIZI ■
tekn&co

PROGETTISTA IMPIANTI ELETTRICI:
tekn&co s.r.l.
Via Val di Scalve, 100 - 24020 - Onore (BG)
Tel 0346 73701 Fax 0346 76545 Mail info@tekneco.eu Web www.tekneco.eu
Ing. Giuliano Visinoni

MOD.7.2.1, REV.02

SOCIETA' CERTIFICATA ISO 9001:2015 - CERTIFICATO N. IT 253033 BUREAU VERITAS
Questo documento non può essere copiato, riprodotto, diffuso o trasmesso a terzi senza vostra autorizzazione scritta.